| PIVOT | ピヴォ [水栓ハンドル] | ■ topic |
|---|---|---|
| レバータイプ Ⅱ | フォーセット専用品 | ・磁器／黄銅／天然木<br>・日本製<br><br>※取付用レンチ付き<br>※ ブロンズ・ブラスタイプには経年変化があります |
| | S=1/1（単位 / mm） open up '01 [v2_'17] | |

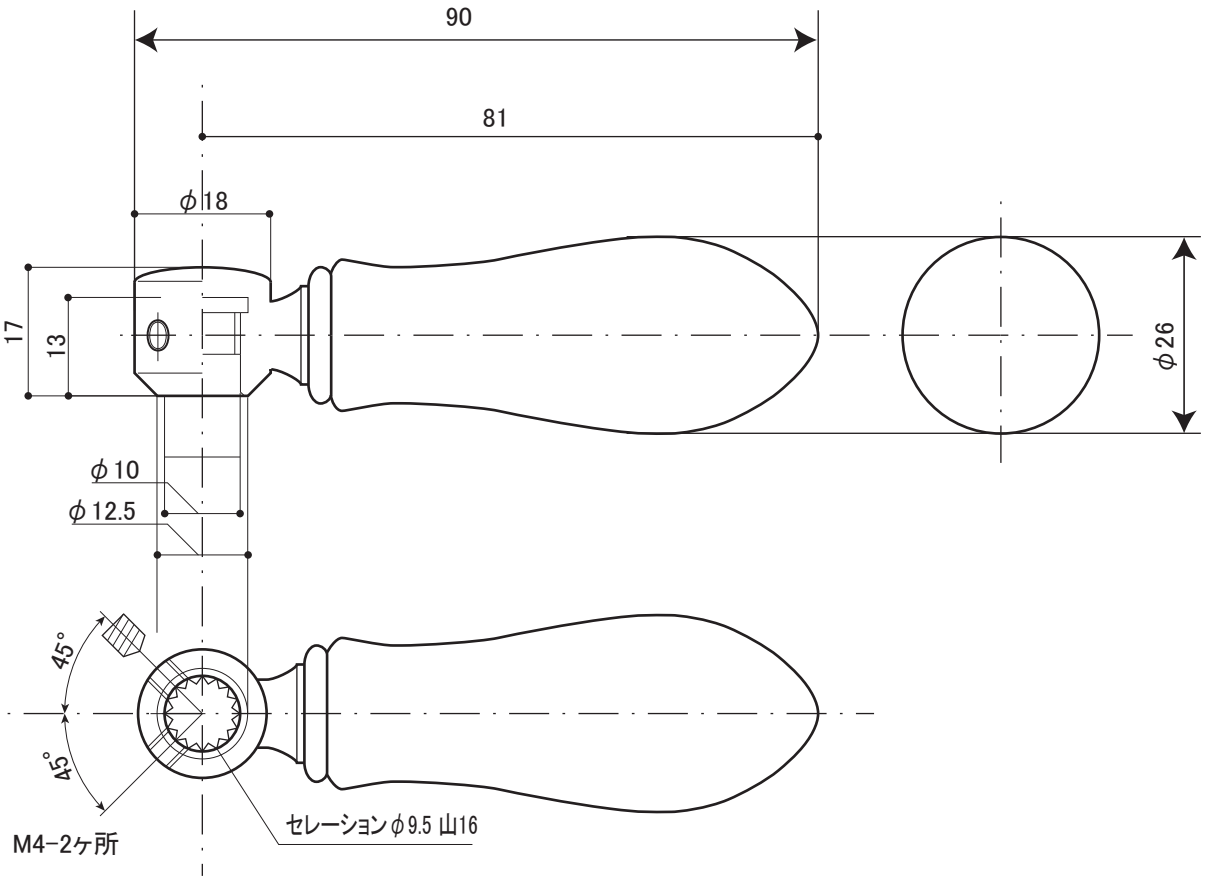


| | 品名 | クロームタイプ | ブロンズタイプ | ブラスタイプ |
|---|---|---|---|---|
| 品番 | オールドイングランドH | E231090 | E231092 | E231099 |
| | オールドイングランドC | E231100 | E231102 | E231109 |
| | コレクティブルズH | E217150 | E217152 | E217159 |
| | コレクティブルズC | E217160 | E217162 | E217169 |
| | アイボリー | E289050 | E289052 | E289059 |
| | チーク | E289060 | E289062 | E289069 |
| | | | | |
| | 漆／曙 | E273030 | E273032 | E273039 |
| | 漆／根来 | E273040 | E273042 | E273049 |
| | | | | |