FAUCET	水栓 [水栓柱専用品]
ホース栓	
クラシック水栓	S=1/1（単位 / mm） open up '08

■ topic
・青銅鋳物
・日本製

※ エッセンスガーデン/水栓柱 取付け水栓
※ 経年変化があります
※ 専用化粧座金あり [別売] EP17199ブラス

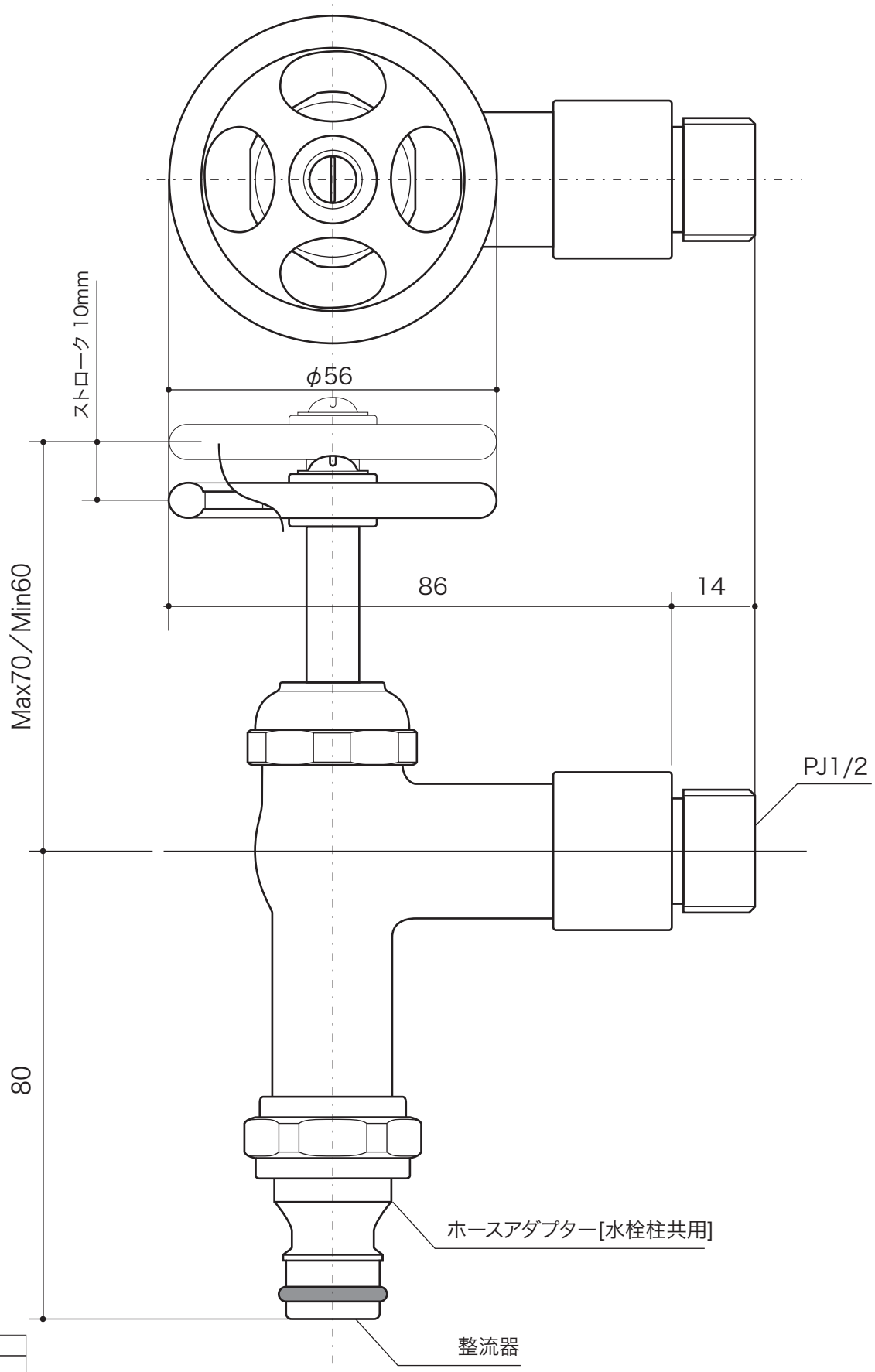

品番	E327099 ブラス